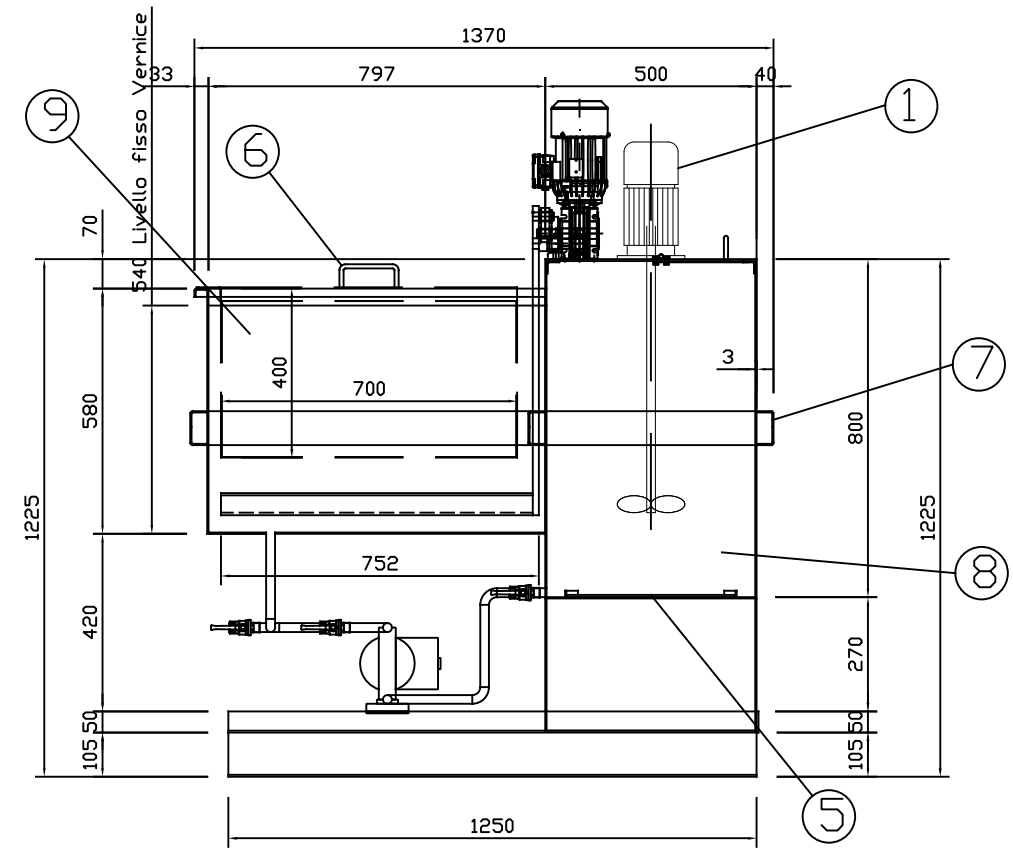

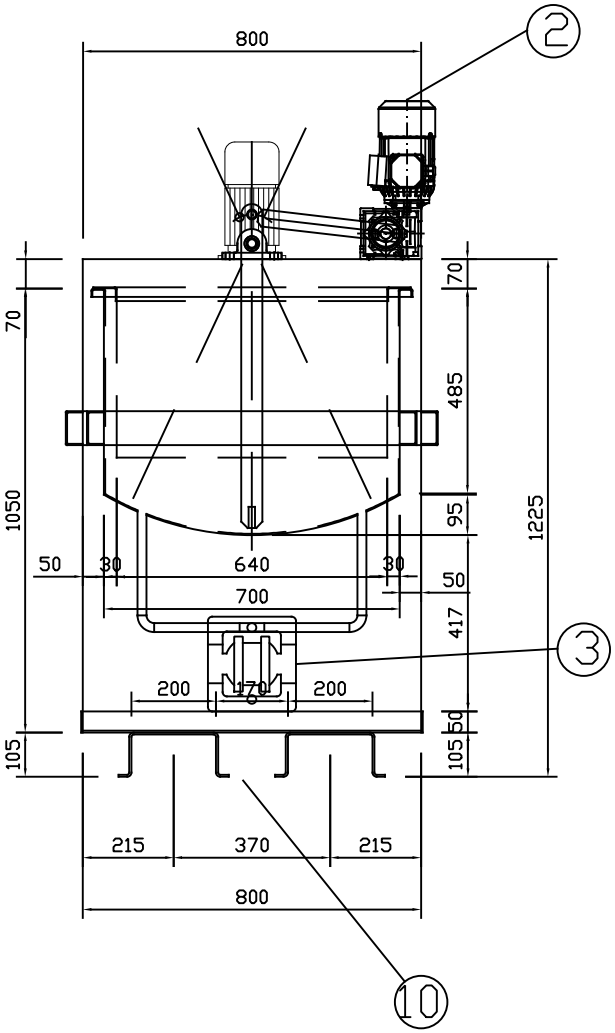

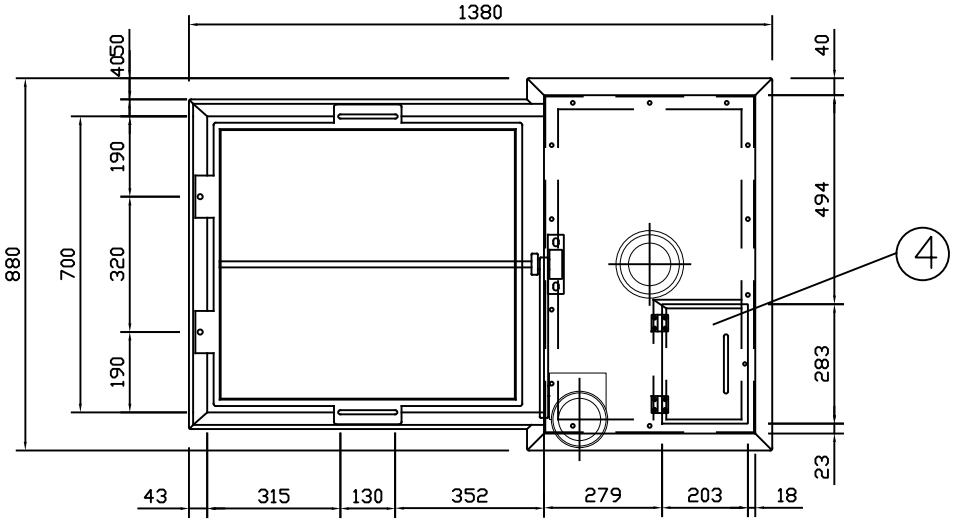

1– Motore 700 RPM
albero 20 x 600 ed elichetta da
160 mm, parti bagnate in AISI 304

2-Circa 20 giri/minuto a 50 hz

3-Pompa a Membrana di
ricircolo 2 mc/h

4-Sportello d'ispezione

5-Piastra Sacrificabile Sp= 5 mm

6- Cesta ad immersione di rete
15x15 ø2 mm con n° 4 appoggi su
vasca e maniglie

7- lamiera di rinforzo vasche
80x40 Sp= 3 mm

8-Vasca d'accumulo con
troppopieno V= 0,32 mc

9-Vasca per immersioni
V= 0,32mc

10- Appoggio per carico/scarico
Transpallet

Vasca in Fe decapato lucido
verniciata solo esternamente con
Ral Blu 5015

BZV.
ZONA IND.LE TORRAZZI S.R.L.
41100 MODENA, VIA GANDHI 48
TELEFONO 059 251051
TELEFAX 059 250024
E.MAIL: info@bzv.it
WEB SITE: www.bzv.it

CE

DENOMINAZIONE: Vasca di verniciatura per anime a livello costante con agitatori e ricircolo VLC 01			
MACCHINA			
CLIENTE			MATERIALE
DISEGNATO: D. menozzi	SOSTITUITO DA	SCALA	TRATTAMENTO
DATA: 10/11/2018	SOSTITUISCE	TEMPO	PESO
AGG.	DIS. GREZZO	Q,TA'	DISEGNO A3
			1.671

TOLLERANZE (DOVE NON SPECIFICATO): FORI (+): H7; ALBERI (–): g6; CONICITA': ±0.05%; SMUSSI: 0.5x45°

QUESTO DISEGNO E' DI PROPRIETA' DELLA OFF. MECC. BZV srl E PERTANTO NE E' PROIBITA LA DUPLICAZIONE O LA CONSEGNA A TERZI SENZA LA NOSTRA AUTORIZZAZIONE SCRITTA. OGNI ABUSO VERRA' PERSEGUITO PENALMENTE.